Egouts PVC
Manchon de serrage

BENOR

KURIO recycling

d'assainissement enterrés sans pression

NBN T42-604

Rapide et éprouvé

Les systèmes de canalisations en PVC sont durables, légers et se placent facilement et rapidement. Il s'agit du matériau qui est le plus familier du professionnel.

Caractéristiques techniques

La solution idéale pour la transition de PVC et PVC. Ne pas utiliser pour PP. Attention! A utiliser uniquement avec des tuyaux normalisés BENOR ou KOMO, gravitaire de classe SN4 et SN8. Exécution manchon compressible: sur demande.

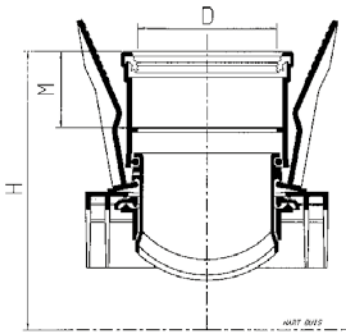

Pièces de piquage PVC
SN4/SN8
Benor, NBN T42-604
Gris, RAL 7037
Avec garantie de recyclage EMSO
Type de raccordement 1 : raccord à serrer
Type de raccordement 2 : manchon à joint

Article	d x d2 (mm)	D (mm)	H (mm)	M (mm)
20022935	200 x 125	125	231	64
20022936	250 x 125	125	256	64
20022941	250 x 160	160	260	67
20022938	315 x 125	125	289	64
20022942	315 x 160	160	293	67
20022940	400 x 125	125	331	64
20022943	400 x 160	160	335	67
20022944 [1]	500 x 160	160	385	67
20022945 [1]	630 x 160	160	450	67

1) Uniquement applicable pour la classe SN8.