Colliers de prise en charge

PVC, filetage conique

Poser des raccords supplé-
mentaires sur des conduites de
pression

Montage aisé

Poser rapidement et aisément des raccords supplémentaires sur des tuyaux de pression en PVC ou PE est possible sans la manipulation de raccords compliqués. Un collier de prise en charge est rapide à poser et étanche à la pression. Le système se compose de deux coquilles symétriques qui se clipsent facilement autour du tuyau. Une goupille de sécurité assure un verrouillage parfait. Les colliers de prise en charge sont construits de telle façon qu'il est possible de combiner deux raccords filetés ensembles afin de créer ainsi deux raccords supplémentaires sur le tuyau au lieu d'un seul.

Avantages

- Léger et fiable
- Placement rapide
- Montage sous pression possible
- Montage possible dans n'importe quelles conditions
- Résistant à la pression

Caractéristiques

Matériau : PVC

Couleur : Gris, RAL 7011

Catégorie de résistance : PN10

DYKA
Nature's **Network**

Caractéristiques techniques

Colliers de prise en charge
PVC
PN10
filetage intérieur conique
KIWA BRL-K17301

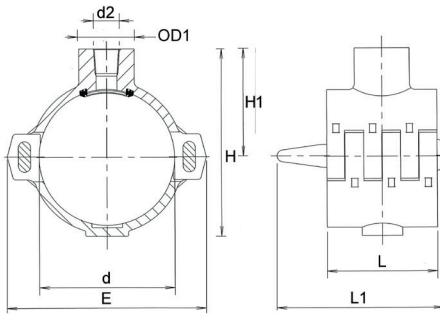

Article	d x d2	E	OD1	H	H1	L	L1
20021251	63 x 1/2"	111,5	45	103,5	64	90	135
20021234	75 x 1/2"	125	46	116,5	71	90	135
20021237	90 x 1/2"	126,5	46	133,5	78,5	90	135
20021253	110 x 1/2"	162	45	152	88	90	135
20021241	125 x 1/2"	177,5	46	167,5	96	90	135
20021256	160 x 1/2"	216	45	204	113	90	135
20021259	200 x 1/2"	262,6	46	250,5	134,3	90	135
20021262	250 x 1/2"	313	45	298	158	100	135
20021265	315 x 1/2"	383	45	365	191	100	135
20021245	63 x 3/4"	111,5	47,5	103,5	64	90	135
20021235	75 x 3/4"	125	48	116,5	71	90	135
20021238	90 x 3/4"	126,5	48	133,5	78,5	90	135
20021246	110 x 3/4"	162	47,5	152	88	90	135
20021242	125 x 3/4"	177,5	48	167,5	96	90	135
20021247	160 x 3/4"	216	47,5	204	113	90	135
20021248	200 x 3/4"	262,6	47,5	250,5	134,3	90	135
20021249	250 x 3/4"	313	47,5	298	158	100	135
20021250	315 x 3/4"	383	47,5	365	191	100	135
20021252	63 x 1"	111,5	55	103,5	64	90	135
20021236	75 x 1"	125	55	116,5	71	90	135
20021239	90 x 1"	126,5	55	133,5	78,5	90	135
20021254	110 x 1"	162	55	152	88	90	135
20021243	125 x 1"	177,5	55	167,5	96	90	135
20021257	160 x 1"	216	55	204	113	90	135
20021260	200 x 1"	262,6	55	250,5	134,3	90	135
20021263	250 x 1"	313	55	298	158	100	135
20021266	315 x 1"	383	55	365	191	100	135
20021240	90 x 1 1/2"	126,5	69	133,5	78,5	90	135
20021255	110 x 1 1/2"	162	69	152	88	90	135
20021244	125 x 1 1/2"	177,5	69	167,5	96	90	135
20021258	160 x 1 1/2"	216	70	204	113	90	135
20021261	200 x 1 1/2"	262,6	70	250,5	134,3	90	135
20021264	250 x 1 1/2"	313	70	298	158	100	135
20021267	315 x 1 1/2"	383	70	365	191	100	135